KÚPNA ZMLUVA

uzatvorená podľa ust. § 409 a nasl. zákona č. 513/1991 Z. z. Obchodný zákonník v znení neskorších predpisov

Z/BTS/POL/200/2024

medzi nasledovnými stranami

Obchodné meno :	**KNOTT spol. sr.o.**
Sídlo :	Dolná 142, 900 01 Modra
Právna forma:	spoločnosť s ručením obmedzeným
Štatutárny orgán :	Ing. Dušan Špánik - konateľ
IČO:	17 327 521
IČ DPH :	[redacted]
Bankové spojenie:	
IBAN:	
SWIFT:	

(ďalej len **„Predávajúci"**)

a

Obchodné meno :	**Letisko M. R. Štefánika – Airport Bratislava, a.s. (BTS)**
Sídlo :	Letisko M. R. Štefánika, 823 11 Bratislava 21
Korešpondenčná adresa:	Letisko M. R. Štefánika, P.O.Box 160, 823 11 Bratislava 216
Právna forma :	akciová spoločnosť
Štatutárny orgán :	Ing. Dušan Novota - predseda predstavenstva Ing. Juraj Vágner - člen predstavenstva
IČO :	35 884 916
IČ DPH :	[redacted]
Bankové spojenie :	
IBAN:	
SWIFT:	

(ďalej len **„Kupujúci"**)

(ďalej spoločne ako **„Zmluvné strany"** a každý samostatne ako **„Zmluvná strana"**)

uzatvárajú túto KÚPNU ZMLUVU (ďalej len **„Zmluva"**), za týchto zmluvne dohodnutých podmienok :

Článok I.
Preambula

1. Zmluvné strany sa rozhodli v súlade s obsahom ich predchádzajúcich rokovaní, berúc do úvahy ich spoločné ciele a záujmy, realizujúc ich obojstranné podmienky, že uzatvárajú túto Kúpnu zmluvu č. Z/BTS/POL/200/2024 (ďalej len „**Zmluva**").

2. Zmluvné strany zároveň vyhlasujú, že sa dohodli v zmysle zásad zmluvnej slobody a zmluvnej voľnosti, rovnakého postavenia Zmluvných strán na tejto Zmluve a jej obsahu.

3. Obidve Zmluvné strany týmto vyhlasujú, že im nie sú známe žiadne prekážky, ktoré by bránili uzavretiu tejto Zmluvy.

10

Článok II.
Predmet Zmluvy

1. Predávajúci vyhlasuje, že je výlučným vlastníkom nových hnuteľných vecí **„Mechanizmov pre Pozemnú obsluhu lietadiel"** špecifikovaných v Prílohe č. 1 tejto Zmluvy ako jej neoddeliteľnej súčasti s názvom: *„Špecifikácia predmetu kúpy"* (ďalej spoločne len ako **„Predmet kúpy"**), ako aj v prehľade / tabuľke uvedenej v čl. III. tejto Zmluvy.

2. Touto Zmluvou Predávajúci predáva Predmet kúpy Kupujúcemu do vlastníctva a Kupujúci od Predávajúceho kupuje Predmet kúpy do vlastníctva a zaväzuje sa zaň zaplatiť kúpnu cenu za podmienok stanovených touto Zmluvou.

Článok III.
Kúpna cena a platobné podmienky

1. Kupujúci sa zaväzuje zaplatiť Predávajúcemu za Predmet kúpy dohodnutú kúpnu cenu v celkovej výške **13 200,00,- Eur (slovom: trinásťtisícdvesto eur) bez DPH**:

Položka č.	Názov položky	Produktové číslo	Cena v EUR bez DPH	Počet kusov	Cena celkom v EUR bez DPH
1.	Príves batožinový kpl. 2500x1500, 2000kg, KBT2000-01, žltý	710610.001	2000,00	1	2000,00
2.	Príves batožinový kpl. 2500x1500, 2000kg, KBT2000-01	710610.001 + 710800.001	2300,00	1	2300,00
3.	Príves kontajnerový kpl. 2470x3400 , 7000kg, KCT7000-01, biely	718900.001	6000,00	1	6000,00
4.	Vozík plošinový 2990mm x 1390mm, 3000kg, KIT3000-01 modrý	713480.001	2900,00	1	2900,00
	Cena celkom				**13 200,-**

2. Ku kúpnej cene bude pripočítaná DPH podľa aktuálne platných predpisov.

3. Kupujúci sa zaväzuje za riadne a včas dodaný Predmet kúpy zaplatiť dohodnutú kúpnu cenu jej poukázaním na číslo účtu Predávajúceho, uvedené v záhlaví tejto Zmluvy. Fakturovaná kúpna cena je považovaná za zaplatenú dňom, keď sa uhrádzaná čiastka odpíše z účtu Kupujúceho.

4. Kupujúci sa zaväzuje uhradiť faktúru v lehote splatnosti 30 (slovom: tridsať) dní odo dňa jej doručenia Kupujúcemu. Prílohou faktúry bude kópia dodacieho listu potvrdená Kupujúcim.

5. Ak faktúra nebude obsahovať všetky náležitosti uvedené v ustanovení § 74 ods. 1. zákona č. 222/2004 Z. z. o DPH v znení neskorších predpisov a k faktúre nebude pripojená kópia dodacieho listu podpísaného oboma Zmluvnými stranami, je kupujúci oprávnený takúto faktúru vrátiť predávajúcemu. Vrátenie faktúry sa musí vykonať najneskôr do dňa splatnosti faktúry. Predávajúci je povinný odstrániť nedostatky, na ktoré bol v súvislosti s vrátením faktúry vyzvaný, v lehote do 3 (slovom: troch) pracovných dní odo dňa doručenia predmetnej výzvy. Nová lehota splatnosti začne plynúť dňom doručenia opravenej faktúry s kópiou dodacieho listu podpísaného oboma Zmluvnými stranami Kupujúcemu.

Čl. IV.
Čas plnenia

1. Dodávka Predmetu kúpy bude uskutočnená podľa požiadavky Kupujúceho uskutočnenej poštou alebo emailom, a to najneskôr do 1 (slovom: jedného) mesiaca odo dňa účinnosti tejto Zmluvy.

2. Kupujúci sa zaväzuje, že Predmet kúpy dodaný riadne a včas, za podmienok tejto Zmluvy, prevezme a zaplatí za Predmet kúpy cenu podľa článku III. tejto Zmluvy.

Čl. V.
Miesto plnenia

1. Miestom dodania Predmetu kúpy je: Letisko M.R. Štefánika – Airport Bratislava, a.s. (BTS), Letisko M.R. Štefánika Bratislava Terminál A, k rukám osoby Peter Smatana, tel. číslo: 02 3303 3355, mobilné číslo: 0911/670 136. Zmluvné strany vyhlasujú, že ku dňu podpisu tejto Zmluvy je miesto dodania obidvom Zmluvným stranám známe.

Čl. VI.
Kvalita a reklamačné konanie

1. Predávajúci odovzdá Kupujúcemu Predmet kúpy v bezchybnom stave, spolu s príslušnou Dokumentáciou (návody na obsluhu,...). Predávajúci sa zaväzuje, že Predmet kúpy dodá bez vád a nedorobkov spolu s Dokumentáciou, v množstve, akosti a vyhotovení stanovenom touto Zmluvou a platnými právnymi predpismi, podľa vymienených požiadaviek Kupujúceho v zmysle tejto Zmluvy. Záručná doba začína plynúť dňom riadneho prevzatia Predmetu kúpy, t. j. dňom podpísania preberacieho protokolu oboma Zmluvnými stranami. V prípade uplatnenia písomnej reklamácie Kupujúcim, Predávajúci posúdi reklamáciu bez zbytočného odkladu po jej písomnom doručení, najneskôr však do 3 (slovom: troch) pracovných dní odo dňa jej doručenia. Predávajúci sa zaväzuje sfunkčniť Predmet kúpy bez zbytočného odkladu najneskôr do 30 (slovom: tridsiatich) kalendárnych dní odo dňa uplatnenia (t. j. doručenia) písomnej reklamácie. O odstránení reklamovaných vád alebo porúch Predmetu kúpy Predávajúci vyhotoví reklamačný list, ktorý podpíšu oprávnené osoby oboch Zmluvných strán. Zmluvné strany sa výslovne dohodli, že doba vybavenia reklamácie, na ktorej vybavenie je potrebné dodanie náhradného dielu, sa automaticky predlžuje o lehotu na dodanie náhradného dielu, ktorej dĺžku Predávajúci Kupujúcemu oznámi a preukáže.

2. Ak bude Predávajúci v omeškaní s vybavením reklamácie podľa predchádzajúceho odseku, má Kupujúci nárok na uplatnenie zmluvnej pokuty vo výške 50,- € (slovom: päťdesiat eur) za každý aj začatý deň omeškania. Nárok na náhradu škody čo aj v rozsahu prevyšujúcom výšku zmluvnej pokuty tým nie je dotknutý.

3. Predávajúci bude na základe písomnej reklamácie Kupujúceho písomne informovať Kupujúceho, akým spôsobom chce vadu Predmetu kúpy odstrániť s tým, že zodpovedá za jej riadne, kvalitné a bezplatné odstránenie. Kupujúci je oprávnený pripomienkovať, resp. namietať spôsob odstránenia vady v prípade, ak má pochybnosti o správnosti postupu Predávajúceho.

4. V prípade, že Predávajúci nezačne odstraňovať reklamovanú vadu v lehote uvedenej v písomnej informácii Predávajúceho je Kupujúci oprávnený:

   (i) vady odstrániť sám a/alebo prostredníctvom tretieho subjektu a tým spôsobené náklady vyúčtovať Predávajúcemu plus 10% prirážku k vyúčtovanej cene odstraňovania vady, alebo
   (ii) môže požadovať primeranú zľavu z Kúpnej ceny, alebo
   (iii) odstúpiť od tejto Zmluvy.

5. Zodpovednosť Predávajúceho za škodu, ktorá vznikne Kupujúcemu v dôsledku vád, nie je týmto dotknutá.

6. Vadou Predmetu kúpy je aj odchýlka v kvalite, rozsahu alebo parametroch určených touto Zmluvou, Dokumentáciou a príslušnými právnymi predpismi, resp. medzinárodnými normami. Predávajúci v plnom

rozsahu zodpovedá za to, že Predmet kúpy má v dobe prevzatia Kupujúcim zmluvne dohodnuté, vymienené vlastnosti, že zodpovedá platným slovenským a medzinárodným normám, certifikátom a predpisom, a že nemá vady a/alebo nedorobky, zodpovedá aj za vady, ktoré má Predmet kúpy v čase ich odovzdania Kupujúcemu, a/alebo za vady, ktoré vznikli/vzniknú počas záručnej doby. Predávajúci vyhlasuje, že kvalita dodaného Predmetu kúpy v zmysle tejto Zmluvy spĺňa technické predpisy, nariadenia a požiadavky Kupujúceho týkajúce sa kvality uvedené v tejto Zmluve, a Predmet kúpy je bez vád a nedorobkov, a Predávajúci sa zaväzuje, že počas celej záručnej doby v trvaní 24 (slovom: dvadsiatich štyroch) mesiacov bude mať vlastnosti dohodnuté v tejto Zmluve v dohodnutej kvalite a akosti.

7. V záručnej lehote odstráni servisný technik bezplatne vady výrobku spôsobené chybou pri výrobe, chybným materiálom, chybnou montážou alebo nesprávnym uvedením výrobku do prevádzky, ak toto vykonal oprávnený servisný technik.

Článok VII.

Podmienky prevzatia predmetu kúpy , nadobudnutie vlastníckeho práva a prechod nebezpečenstva škody na Predmete kúpy

1. Kupujúci je povinný poskytnúť Predávajúcemu potrebnú súčinnosť a Predmet kúpy pri dodaní prevziať, ak bol dodaný riadne a včas. Splnenie záväzku Predávajúcim potvrdí Kupujúci podpisom na dodacom liste, pričom kópia takto podpísaného dodacieho listu bude tvoriť prílohu faktúry.

2. Kupujúci má právo neprevziať Predmet kúpy pri rozdiele množstva, kvality alebo druhu Predmetu kúpy.

3. Ak sa na prevzatie a na užívanie Predmetu kúpy vyžadujú osobitné doklady, je Kupujúci oprávnený odmietnuť prevzatie Predmetu kúpy do času, kým tieto nebudú zo strany Predávajúceho riadne poskytnuté.

4. Kupujúci môže odmietnuť prevzatie Predmetu kúpy, ak je Predávajúci v omeškaní o viac ako 10 (slovom: desať) dní po prijatí / doručení požiadavky Kupujúceho podľa článku IV. odsek 1. tejto Zmluvy bez ohľadu na to, či k omeškaniu došlo so zavinením alebo bez zavinenia Predávajúceho.

5. Kupujúci nadobudne vlastnícke právo k predmetu kúpy po úplnej úhrade faktúry za dodaný tovar..

6. Nebezpečenstvo škody na Predmete kúpy prechádza na Kupujúceho jeho prevzatím od Predávajúceho a podpisom dodacieho listu.

Článok VIII.

Skončenie zmluvy

1. Zmluvný vzťah skončí:
   a) písomnou dohodou Zmluvných strán, pričom podpisy Zmluvných strán musia byť na jednej listine,
   b) písomnou výpoveďou tejto Zmluvy ktoroukoľvek zo Zmluvných strán, z akéhokoľvek dôvodu alebo bez uvedenia dôvodu, pričom výpovedná lehota je 1 (slovom: jeden) mesiac a začína plynúť prvým dňom mesiaca nasledujúcim po doručení výpovede druhej Zmluvnej strane,
   c) odstúpením od tejto Zmluvy,
   d) v iných prípadoch, ak tak ustanovuje všeobecne záväzný právny predpis.

2. Predávajúci aj Kupujúci sú oprávnení odstúpiť od tejto Zmluvy, okamžite, ak:
   e) proti druhej Zmluvnej strane bol podaný návrh na vyhlásenie konkurzu,
   f) druhá Zmluvná strana vstúpila do likvidácie,
   g) rozhodnutím štátneho orgánu alebo zmenou všeobecne záväzných právnych predpisov sa podstatným spôsobom zmenia alebo zaniknú okolnosti, ktoré viedli k uzatvoreniu tejto Zmluvy.

3. Kupujúci môže odstúpiť od tejto Zmluvy v prípadoch, ktoré ustanovujú všeobecne záväzné právne predpisy. Taktiež môže odstúpiť od tejto Zmluvy v prípadoch jej podstatného porušenia, pričom na účely tejto Zmluvy sa za podstatné porušenie tejto Zmluvy zo strany Predávajúceho považuje:

   a) v prípade vadného plnenia Predávajúceho, najmä, ale nielen v prípade, že obsah a kvalita Predmetu kúpy nezodpovedá príslušným normám, parametrom, alebo požiadavkám Kupujúceho;

b) omeškanie Predávajúceho s plnením povinnosti dodať Predmet kúpy podľa podmienok tejto Zmluvy a/alebo pokynov Kupujúceho, a/alebo neodovzdanie a/alebo nedodanie celého Predmetu kúpy riadne podľa podmienok tejto Zmluvy a/alebo pokynov Kupujúceho; a to i napriek písomnej výzve Kupujúceho doručenej Predávajúcemu s poskytnutím dodatočnej lehoty na plnenie minimálne 5 (slovom: päť) dní odo dňa doručenia výzvy na plnenie;

c) ak pri preberaní Predmetu kúpy boli Kupujúcim zistené zjavné vady Predmetu kúpy.

4. Predávajúci môže odstúpiť od tejto Zmluvy v prípadoch, ktoré ustanovujú všeobecne záväzné právne predpisy. Taktiež môže odstúpiť od tejto Zmluvy v prípadoch jej podstatného porušenia, pričom na účely tejto Zmluvy sa za podstatné porušenie tejto Zmluvy zo strany Kupujúceho považuje:

   a) omeškanie Kupujúceho s úhradou kúpnej ceny, a to i napriek písomnej výzve Predávajúceho doručenej Kupujúcemu s poskytnutím dodatočnej lehoty na plnenie minimálne 10 (slovom: desiatich) dní odo dňa doručenia výzvy na plnenie.

5. Odstúpenie podľa ods. 2. až 4. tohto článku Zmluvy musí mať písomnú formu, musí byť druhej Zmluvnej strane riadne doručené a musí v ňom byť uvedený dôvod odstúpenia, inak sa naň neprihliada (je neplatné). Písomná forma musí byť zachovaná aj pri ostatných spôsoboch zániku záväzkov z tejto Zmluvy.

6. Okamihom doručenia odstúpenia druhej Zmluvnej strane sa táto Zmluva nezrušuje od začiatku, ale od okamihu doručenia odstúpenia druhej Zmluvnej strane. Zmluvné strany si nevracajú vzájomne poskytnuté plnenia, avšak sú povinné vysporiadať si svoje vzájomné práva a pohľadávky.

7. Práva a povinnosti Zmluvných strán, ktoré vznikli do času odstúpenia, sa riadia touto Zmluvou resp. v prípade absencie zmluvnej úpravy všeobecne záväznými právnymi predpismi.

Čl. IX.
Riešenie sporov

1. Zmluvné strany sa zaväzujú vyvinúť maximálne úsilie na odstránenie vzájomných prípadných sporov vzniknutých v súvislosti s touto Zmluvou v prvom rade najmä prostredníctvom dohody Zmluvných strán. Zmluvné strany sa výslovne dohodli, že na prípadné súdne riešenie sporov je príslušný slovenský súd a slovenské právne predpisy.

Článok X.
Úprava doručovania

1. Zmluvné strany sa dohodli, že písomnosti, obsahujúce právne významné skutočnosti podľa tejto Zmluvy si budú doručovať poštou, formou doporučenej zásielky, prípadne osobne s potvrdením prevzatia, pokiaľ nie je v tejto Zmluve uvedené inak. Písomnosťou obsahujúcou právne významné skutočnosti sa na účely tejto Zmluvy rozumie napr. odstúpenie od tejto Zmluvy.

2. Pre potreby doručovania prostredníctvom pošty sa použijú adresy sídla alebo miesta podnikania Zmluvných strán, poprípade ich korešpondenčné adresy, uvedené v záhlaví tejto Zmluvy, ibaže odosielajúcej Zmluvnej strane adresát písomne oznámil novú adresu sídla alebo miesta podnikania, prípadne inú novú adresu, určenú na doručovanie písomností. V prípade akejkoľvek zmeny adresy určenej na doručovanie písomností na základe tejto Zmluvy sa príslušná Zmluvná strana zaväzuje o zmene adresy alebo kontaktných údajov bezodkladne písomne informovať druhú Zmluvnú stranu, v takomto prípade je pre doručovanie rozhodujúca nová adresa riadne oznámená druhej Zmluvnej strane pred odoslaním písomností. Odosielajúca Zmluvná strana nenesie prípadné právne následky spojené s nedodržiavaním oznamovacej povinnosti adresáta písomnosti v zmysle tohto ods. a čl. Zmluvy.

3. Pri doručovaní prostredníctvom pošty sa zásielka považuje za doručenú dňom jej doručenia na adresu Zmluvnej strany určenú v záhlaví tejto Zmluvy.

4. Za deň doručenia zásielky sa považuje aj deň, v ktorý Zmluvná strana, ktorá je adresátom, odoprie doručovanú zásielku prevziať, alebo 3 (slovom: tretí) pracovný deň odo dňa začatia plynutia odbernej lehoty na vyzdvihnutie zásielky na pošte.

5. Pri ostatných spôsoboch doručovania (doručovanie zaslaním faxovej alebo e-mailovej správy), sa tieto považujú za doručené vytlačením potvrdenia o odoslaní faxovej správy z technického zariadenia odosielateľa alebo zobrazením správy o odoslaní e-mailovej správy na technickom zariadení odosielateľa.

6. Ak vec neznesie odklad alebo ak tak ustanovuje táto Zmluva, majú Zmluvné strany právo oznamovať si dôležité skutočnosti pre plnenie jednotlivých ustanovení tejto Zmluvy, alebo skutočnosti inak významné, pokiaľ táto Zmluva neurčuje niečo iné, telefonicky.

Článok XI.
Záverečné ustanovenia

1. Táto Zmluva je uzavretá dňom jej podpísania obidvoma Zmluvnými stranami a právne účinky nadobúda v zmysle ustanovenia § 47a zákona č. 40/1964 Z. z. Občiansky zákonník, v zmysle neskorších predpisov a súvisiacich platných právnych predpisov nasledujúci deň po dni jej zverejnenia v Centrálnom registri zmlúv vedenom Úradom vlády SR.

2. Táto Zmluva môže byť zmenená alebo doplnená výlučne vo forme písomného dodatku očíslovaného, podpísaného a schváleného oboma Zmluvnými stranami.

3. V prípade, že niektoré ustanovenie tejto Zmluvy sa stane neplatným, alebo neuskutočniteľným, nemá to vplyv na platnosť tejto Zmluvy ako celku. Pre tento prípad sa Zmluvné strany zaväzujú, že takéto neplatné alebo neuskutočniteľné ustanovenie nahradia ustanovením iným, ktoré ho v právnom zmysle nahradzuje.

4. Táto Zmluva je vypracovaná v 4 (slovom: štyroch) rovnopisoch. Po 2 (slovom: dvoch) rovnopisoch obdrží každá zo Zmluvných strán.

5. Zmluvné strany prehlasujú, že si túto Zmluvu prečítali, jej obsahu porozumeli a na znak súhlasu túto Zmluvu podpisujú.

6. Neoddeliteľnou súčasťou tejto Zmluvy je nasledovná príloha:
   - Príloha č. 1: *Špecifikácia predmetu kúpy*

V Bratislave dňa

Za Kupujúceho:

Ing. Dušan Novota
predseda predstavenstva
Letisko M.R. Štefánika – Airport Bratislava, a.s.
(BTS)

Ing. Juraj Vágner
člen predstavenstva
Letisko M.R. Štefánika – Airport Bratislava, a.s.
(BTS)

V Senci dňa

Za Predávajúceho:

Ing. Dušan Špánik
konateľ
KNOTT spol. s r.o.

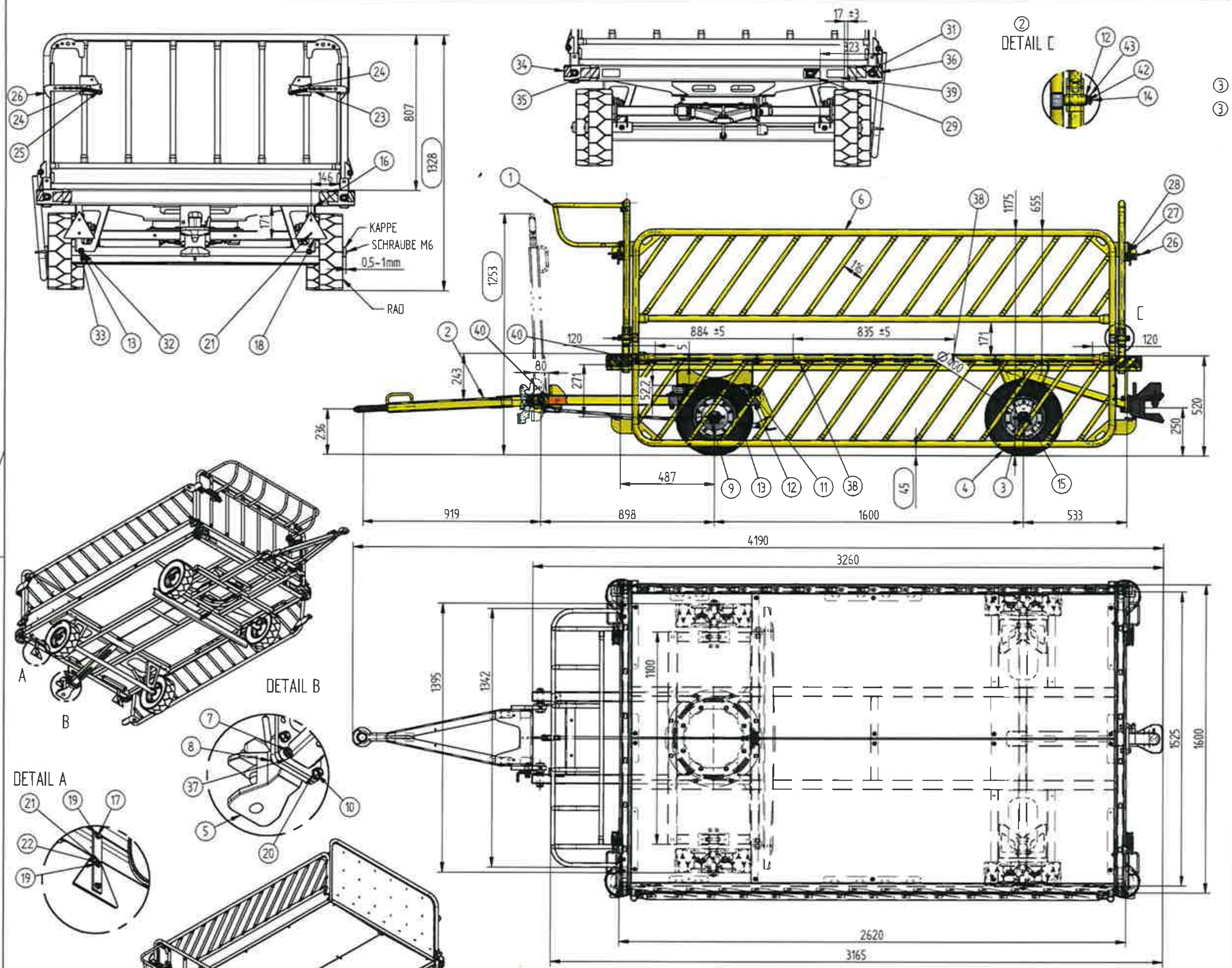

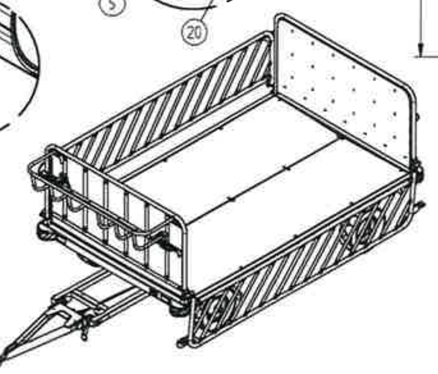

Item Number	Nazov – rozmer	Benennung	Artikel-Nr.	Quantity
③ 43	Zavlacka	Splint	D94.027	4
③ 42	Matica korunkova M12-4 DIN979 zn.	Kronemutter M12-4 verz.	D979.004	4
40	Nalepka samolep. zltá reflef 40x90	Aufkleber gelb reflef 40x90	710368.001	6
39	Nalepka samolep. biela reflef 40x90	Aufkleber weiss reflef 40x90	710361.001	2
38	Nalepka samolep. opor.miesto	Aufkleber weiss Stuetzpunkt	710352.001	4
37	Podlozka 17 bezpecnostná zn.	Sicherungsscheibe 17 verz.	710359.001	1
36	Nálepka samolep. zlto-cierna 50x120	Aufkleber gelb-schwarz 50x120	710355.001	2
35	Nalepka samolep. zlto-cierna 50x120		710355.001	2
34	Nálepka samolep. zlto-cierna 50x120	Aufkleber gelb-schwarz 50x120	710355.002	2
33	Skrutka M12x70 DIN931 8.8 zn. Nit na upevn. stitkov	Sechskantschraube M12x70 DIN931 8.8 zn.	D931.017 D1476.001	2
32	Podlo□ka sedlová o13mm zn.	Sattelscheibe o13 verz.	43 0042 94	4
31	Nalepka samolep. zlto-cierna 50x120		710355.002	2
30	Podlozka 10,4 DIN9021 zn.		D9021.001	2
29	Stitok typový VIA	Typenschild	710739.001	1
28	MATICA M10 - 8 SAMOIST.	Sicherungsmutter M10-8 zn.	D980.010	4
27	**Podlozka 10,4 DIN9021 zn.**		D9021.001	8
26	Uzaver bobnice zvar.		710691.001	2
25	Pruzina tnzna o2, Dm=13, Lo=87 zn.		710367.001	4
24	Skrutka vratová M10x30 zn.	Torschraube M10x30 verz.	D603-M10x30	4
23	Uzaver bobnice zvar.		710691.002	2
22	Matica M5 D980 zn.		D980.026	4
21	Skrutka M5x20 DIN7985-H 4.8 zn.	Schraube M5x20 DIN7985-H 4.8 zn.	D7985.001	4
20	Podlozka 15 zn.	Scheibe A15 verz.	D125.024	4
19	Podlozka 6.4 D9021 zn.		D9021.003	6
18	Svetlo odraz 3-uhol. na skr.	Rueckstrahler 3-eck schraub.	15-5400-007	2
17	STRUTKA M6x12 DIN7500 zn.	Schraube M6x12 D7500 verz.	D7500.004	6
16	Drziak odrazky dlhy		710654.001	2
15	Matica M24x1,5 samoistiaca zn.	Mutter M24x1,5 selbss.verz.	407963.001	2
14	Cap bocnice M12x88 zn.	Bolzen M12x88 verz.	710707.008 ③	4
13	Matica M12-8 samoist. DIN980	Sicherungsmutter M12-8	D980.004 ②	10
12	Podlozka A13 DIN125A zn.	Scheibe A13 DIN125A zn.	D125.013	12
11	Skrutka M12x35-8.8	Sechskantsraube M12x35-8.8	D933.037	8
10	Matica M14 - 10 10.9		D980.007	4
9	Krytka o60 s dierou zn. BK	Abdeckappe o60 m.Loch verz.	710787.001	4
8	Skrutka M14x45 D931 8.8 zn.	Schraube M14x45 D931 8.8 verz.	D931M14x45	4
7	Matica M14 odtrhovacia A2	Abbrechmutter M14 A2	710363.001	1
6	Bocnica zvar.	Seitenwand geschw.	710680.001	2
5	Tazne zar. Rockinger 244A o40	Kupplung Rockinger 244A o40	R0244A35002	1
4	Koleso 4,00-8 kpl.	RAd 4,00-8 kpl.	59993040	2
3	Cap kolesovy osad. D36/30	Achsstummel D36/30	710482.001	2
2	Naprava s ojom kpl. VIA		710630.001	1
1	Ram kpl.	Rahmen kpl. VIA	710660.001	1

① M8 – Mu=10Nm±1Nm
M10 – Mu= 40Nm±2Nm
M12 – Mu= 80Nm±5Nm
M14 – Mu=100Nm±5Nm
M16 – Mu=120Nm±5Nm

Klzné plochy namazať mazivom SPHEROL EPL 2 - 10g
die Gleitfläche schmieren mit SPHEROL EPL 2 - 10g

GEPACKWAGEN BLV 2000-1

Daten des Fahrgestell:
Zulassige Last: 2000kg
Eigene Gewicht : 450kg
Zulassige Geschwindigkeit: bis 40km/h
Radern: 4,00-8

Solid-Edge	1:10	KNOTT
15.10.2015	09.11.2015	
710610	710610.001	A1
Anhaenger	Anhaenger	Prives batozin 2000kg kpl. VIA

MATICE - POZ. 35 POISTIT VYSOKOPEVNÝM
LEPIDLOM ERGO 4100
MUTTERN - POZ. 35 MIT KLEBER ERGO 4100 SICHERN

(1)

M8 - Mu=10Nm±1Nm
M10 - Mu= 40Nm±2Nm
M12 - Mu= 80Nm±5Nm
M14 - Mu=100Nm±5Nm
M16 - Mu=120Nm±5Nm

MATICU DOTIAHNUT A UTRHNUT
MUTTER ANZIEHEN UND ABBRECHEN

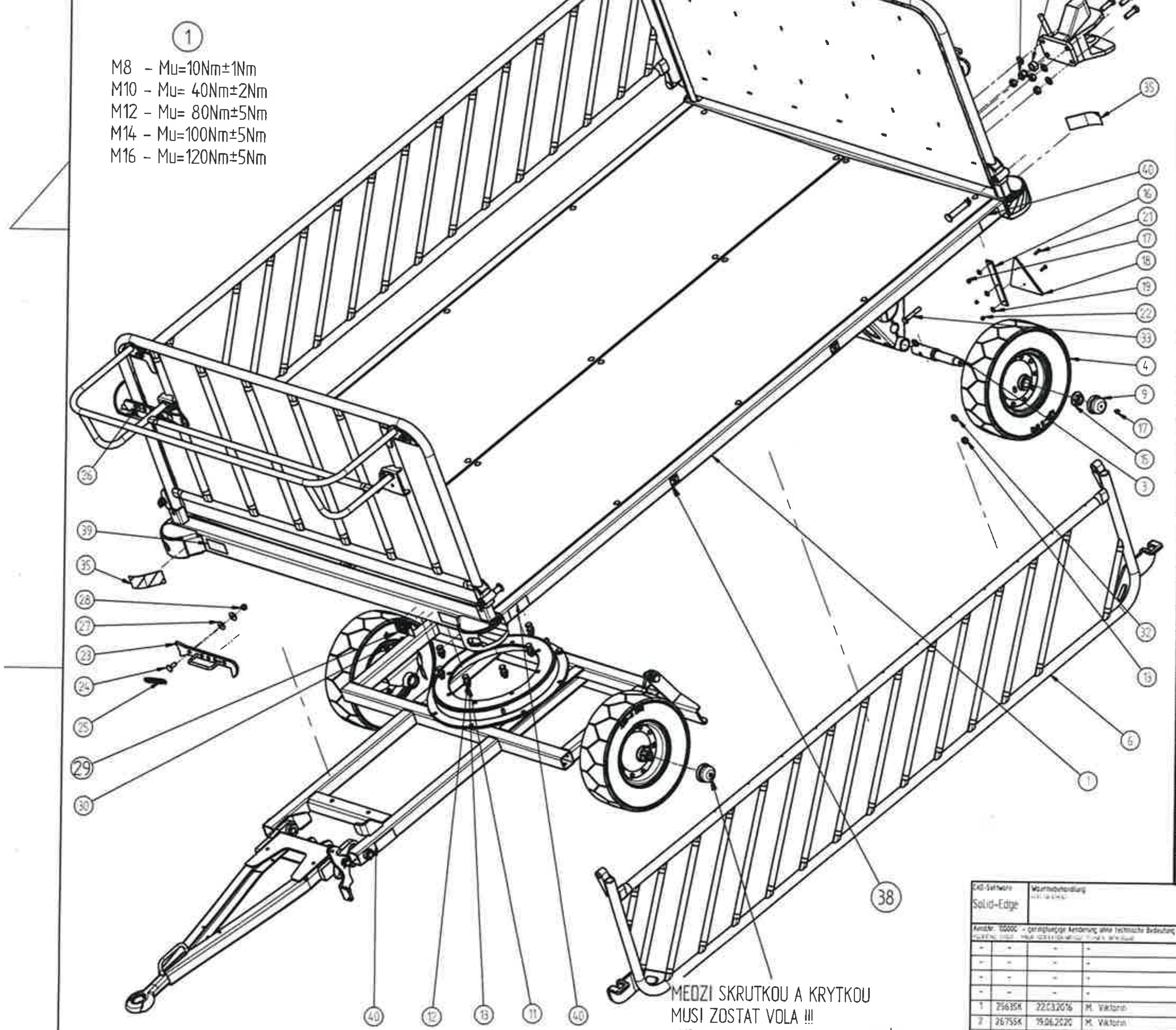

MEDZI SKRUTKOU A KRYTKOU
MUSI ZOSTAT VOLA !!!
SKRUTKY POISTIT VYSOKO PEVNÝM
LEPIDLOM ERGO 4100
SCHRAUBE MIT KLEBER ERGO 4100 SICHERN

Item Number	Nazov - rozmer	Benennung	Artikel-Nr.	Quantity
43	Zavlacka	Splint	D94.021	[illegible]
42	Matica korunkova M12-4 DIN979 zn.	Kronemutter M12-4 verz.	D979.004	[illegible]
40	Nalepka samolep. zltá reflef 40x90	Aufkleber gelb reflef 40x90	710368.001	[illegible]
39	Nalepka samolep. biela reflef 40x90	Aufkleber weiss reflef 40x90	710361.001	2
38	Nalepka samolep. opor.miesto	Aufkleber weiss Stuetzpunkt	710352.001	4
37	Podlozka 17 bezpecnostná zn.	Sicherungsscheibe 17 verz.	710359.001	1
36	Nálepka samolep. zlto-cierna 50x120	Aufkleber gelb-schwarz	710355.001	2
35	Nalepka samolep. zlto-cierna 50x120		710355.001	2
34	Nálepka samolep. zlto-cierna 50x120	Aufkleber gelb-schwarz	710355.002	2
33	Skrutka M12x70 D0933 8.8 zn.	Schraube M12x70 D933 8.8 verz.	D933.006	2
32	Podlo[illegible]ka sedlová o13mm zn.	Sattelscheibe o13 verz.	43 0042 94	4
31	Nalepka samolep. zlto-cierna 50x120		710355.002	2
30	Nit na upevn. stitkov		D1476.001	2
29	Stitok typový VIA	Typenschild	710739.001	1
28	MATICA M10 - 8 SAMOIST.	Sicherungsmutter M10-8 zn.	D980.010	4
27	Podlozka 10,4 DIN9021 zn.		D9021.001	8
26	Uzaver bobnice zvar.		710691.001	2
25	Pruzina tazna o2, Dm=13, Lo=87 zn.		710367.001	4
24	Skrutka vratova M10x30 zn.	Torschraube M10x30 verz.	D603-M10x30	4
23	Uzaver bobnice zvar.		710691.002	2
22	Matica M5 D980 zn.		D980.026	4
21	Skrutka M5x20 DIN7985-H 4.8 zn.	Schraube M5x20 DIN7985-H	D7985.001	4
20	Podlozka 15 zn.	Scheibe A15 verz.	D125.024	4
19	Podlozka 6,4 D9021 zn.		D9021.003	6
18	Svetlo odraz. 3-uhol. na skr.	Rueckstrahler 3-eck schraub.	15-5400-007	2
17	STRUTKA M6x12 DIN7500 zn.	Schraube M6x12 D7500 verz.	D7500.004	6
16	Drziak odrazky dlhy		710654.001	2
15	Matica M24x1,5 samoistiaca zn.	Mutter M24x1,5 selbss.verz.	407963.001	2
14	Cap bocnice M12x88 zn.	Bolzen M12x88 verz.	710707.008 (3)	4
13	Matica M12-8 samoist. DIN980	Sicherungsmutter M12-8	D980.004 (2)	10
12	Podlozka A13 DIN125A zn.	Scheibe A13 DIN125A zn.	D125.013	12
11	Skrutka M12x35-8.8	Sechskantsraube M12x35-8.8	D933.037	8
10	Matica M14 - 10 10,9		D980.007	4
9	Krytka o60 s dierou zn. BK	Abdeckappe o60 m.Loch verz.	710787.001	4
8	Skrutka M14x45 D931 8.8 zn.	Schraube M14x45 D931 8,8	D931.M14x45	4
7	Matica M14 odtrhavacia A2	Abbrechmutter M14 A2	710363.001	1
6	Bocnica zvar.	Seitenwand geschw.	710680.001	2
5	Tazne zar. Rockinger 244A o40	Kupplung Rockinger 244A	R0244A35002	1
4	Koleso 4,00-8 kpl.	RAd 4,00-8 kpL	59993040	2
3	Cap kolesovy osad. D36/30	Achsstummel D36/30	710482.001	2
2	Naprava s ojom kpl. VIA		710630.001	1
1	Ram kpL	Rahmen kpL VIA	710660.001	1

Index	Anzd. Nr.	Datum	Name
1	25635K	22.03.2016	M. Viktorin
2	26755K	19.06.2020	M. Viktorin
3	29945K	19.06.2020	M. Viktorin
4	00000	28.02.2024	I. Moravcik
5	00000	14.06.2024	I. Moravcik

CAD-Software: Solid-Edge

Diese Maße werden bei der Abnahme besonders geprüft

Gezeichnet: 15.10.2015 M. Viktorin
Geprüft: 09.11.2015 M. Viktorin

Zeichnungs-Nr.: 710610
Artikel-Nr.: 710610.001

KNOTT GROUP
BRAKE AND TRAILER TECHNOLOGY

Anhaenger
Anhaenger
Prives batozin 2000kg kpL VIA

Blatt 2 von 4
A2

DETAIL E
1:5

DETAIL F

DETAIL D
1:5

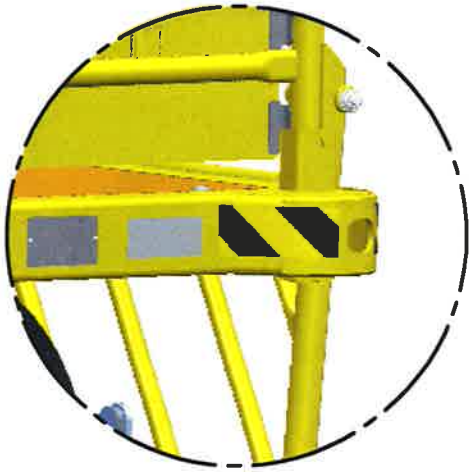

DETAIL G

CAD-Software: Solid-Edge	Waermebehandlung / HEAT TREATMENT	Oberflaechenbehandlung / FINISH	Allgemeintoleranzen fuer Maße ohne Toleranzangabe n. DIN ISO 2768-1 m / TOLERANCES UNLESS OTHERWISE SPECIFIED AS PER DIN ISO 2768-1 m; Allgemeintoleranzen fuer Form und Lage nach DIN ISO 2768-2 K, Tolerierung DIN7167 / TOLERANCES FOR FORM AND POSITION AS PER DIN ISO 2768-2 K, TOLERATING ACC. DIN7167
AendNr. "00000" = geringfuegige Aenderung ohne technische Bedeutung / MODIFIC.NO. "00000" = MINOR MODIFICATION WITHOUT TECHNICAL BACKGROUND		DIN ISO 1101	Diese Maße werden bei der Abnahme besonders geprueft / THESE DIMENSIONS ARE USED TO BE ESPECIALLY CHECKED
Gewicht / WEIGHT	Roh / ROUGH g; Fertig / FINISHED g	Halbzeug / SEMIFINISHED PRODUCT	
ISO-Methode	5	Gezeichnet / DRAWN	Geprueft / CHECKED
Datum / DATE	15.10.2015	09.11.2015	
Name	M. , Viktorin	M. Viktorin	
Maßstab / SCALE			

Index / REF.	Aend. Nr. / MODIFIC. No	Datum / DATE	Name
-	-	-	-
-	-	-	-
-	-	-	-
-	-	-	-
1	2563SK	22.03.2016	M. Viktorin
2	2675SK	19.06.2020	M. Viktorin
3	2994SK	19.06.2020	M. Viktorin
4	00000	28.02.2024	I. Moravcik
5	00000	14.06.2024	I. Moravcik

KNOTT GROUP
BRAKE AND TRAILER TECHNOLOGY

Werkstoff / MATERIAL

Zchng.Nr. / DRAWING-No.: 710610

Artikel-Nr. / ART.No.: 710610.001

Benennung / DESCRIPTION:
Anhaenger
Anhaenger
Prives batozin 2000kg kpL VIA

Blatt / SHEET 3 Von / OF 4

Blattformat / SHEET SIZE: A3

Alle Rechte, wie Vervielfaeltigung oder Weitergabe an Dritte, vorbehalten, auch fuer Schutzrechtserteilung nach DIN 34
WE RESERVE ALL RIGHTS LIKE REPRODUKTION OR DISCLOSING TO A THIRD PARTY ALSO FOR GRANTING OF PATENTS ACCORDING DIN 34.

Rohteil Nr. / ROUGH-No.

DETAIL H
1:5

DETAIL K
1:5

DETAIL J
1:5

CAD-Software: Solid-Edge	Waermebehandlung HEAT TREATMENT	Oberflaechenbehandlung FINISH	Allgemeintolerenzen fuer Maße ohne Toleranzangabe n. DIN ISO 2768-1 m TOLERANCES UNLESS OTHERWISE SPECIFIED AS PER DIN ISO 2768-1 m; Allgemeintoleranzen fuer Form und Lage nach DIN ISO 2768-2 K, Tolerierung DIN7167 TOLERANCES FOR FORM AND POSITION AS PER DIN ISO 2768-2 K, TOLERATING ACC. DIN7167
Aend.Nr. "00000" = geringfuegige Aenderung ohne technische Bedeutung MODIFIC.NO. "00000" = MINOR MODIFICATION WITHOUT TECHNICAL BACKGROUND		DIN ISO 1302	Diese Maße werden bei der Abnahme besonders geprueft THESE DIMENSIONS ARE USED TO BE ESPECIALLY CHECKED

Alle Rechte, wie Vervielfaeltigung oder Weitergabe an Dritte, vorbehalten, auch fuer Schutzrechtserteilung nach DIN 34
WE RESERVE ALL RIGHTS LIKE REPRODUKTION OR DISCLOSING TO A THIRD PARTY ALSO FOR GRANTING OF PATENTS ACCORDING DIN 34.

Index. REV.	Aend. Nr. MODIFIC. No	Datum DATE	Name
-	-	-	-
-	-	-	-
-	-	-	-
-	-	-	-
1	2563SK	22.03.2016	M. Viktorin
2	2675SK	19.06.2020	M. Viktorin
3	2994SK	19.06.2020	M. Viktorin
4	00000	28.02.2024	I. Moravcik
5	00000	14.06.2024	I. Moravcik

Gewicht WEIGHT	Roh ROUGH g / Fertig FINISHED g	Halbzeug SEMIFINISHED PRODUCT	Werkstoff MATERIAL
ISO-Methode	5	Gezeichnet DRAWN	Geprueft CHECKED
	Datum DATE	15.10.2015	09.11.2015
	Name	M. Viktorin	M. Viktorin
Maßstab SCALE	KNOTT GROUP BRAKE AND TRAILER TECHNOLOGY	Zchng.Nr. DRAWING-No. 710610	Artikel-Nr. ART.No. 710610.001
		Benennung DESCRIPTION: Anhaenger / Anhaenger / Prives batozin 2000kg kpl. VIA	Blatt SHEET 4 Von OF 4
			Blattformat SHEET SIZE A3

Rohteil Nr. ROUGH-No.

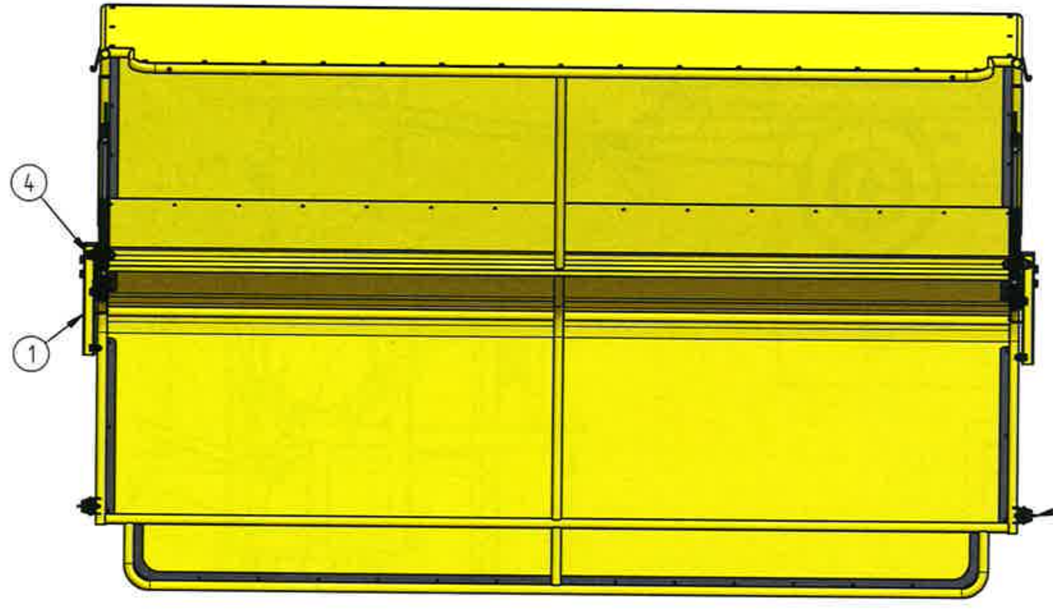

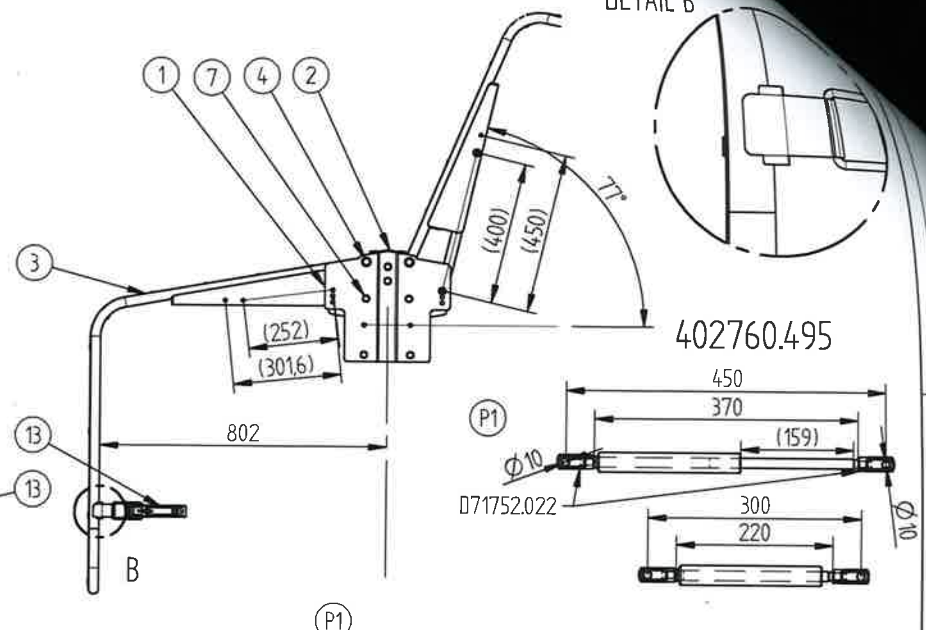

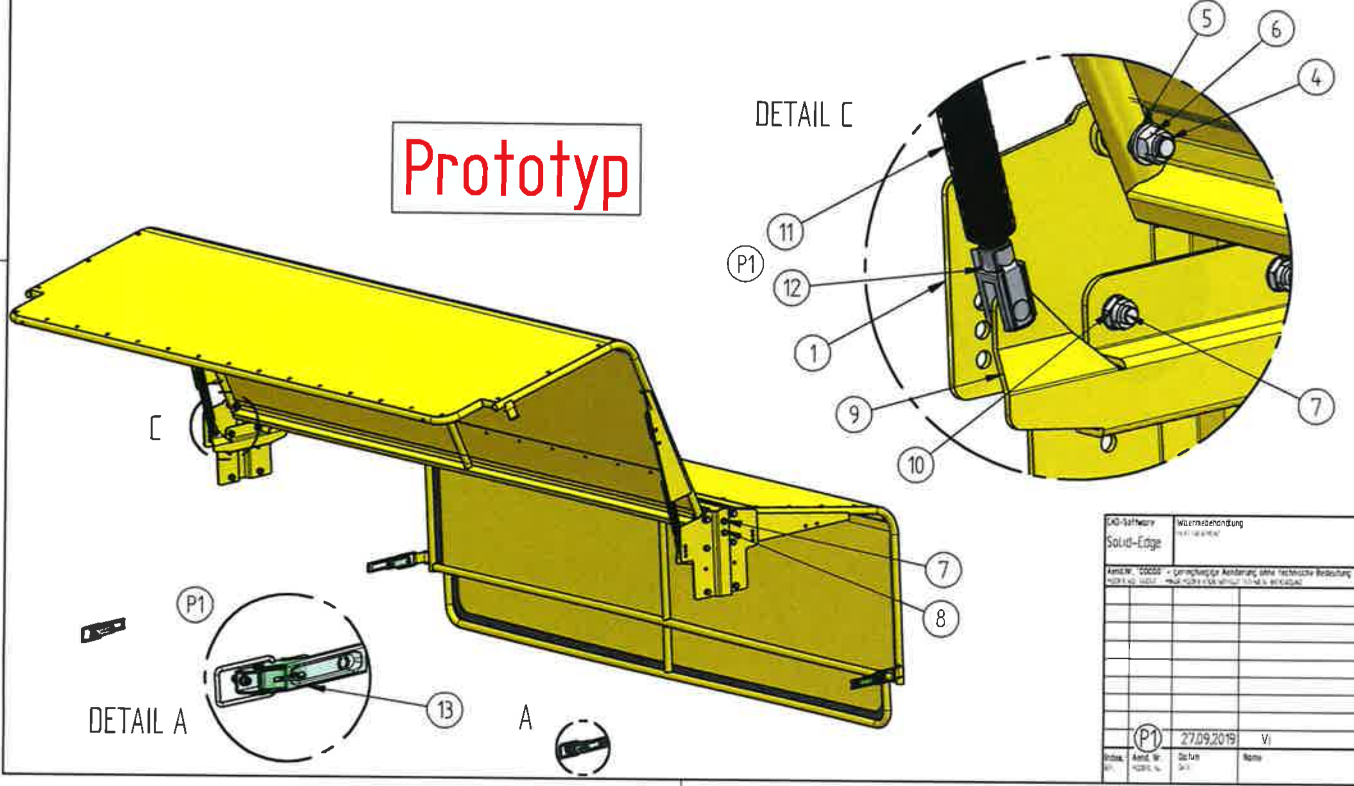

Item Number	Nazov - rozmer	Benennung	Artikel-Nr.	Quantity
13	Uzaver kpL		710820.001	4
12	Vidlica klbu G10x20	Gabelkopf G10x20	D71752.022	8
11	Vzpera plynová 1500N L=370 Hub=150 ,14x28, M10 bez ok	Gasfeder 1500N L=370 Hub=150 ,14x28, M10	402760.492	4
10	MATICA M10 - 8 SAMOIST.	Sicherungsmutter M10-8 zn.	D980.010	12
9	Drziak krytu	Spannbuegel	701823.001	2
8	Podlozka DIN125 A10,5	Scheibe DIN125 A10,5	D125.017	30
7	Skrutka M10x25 DIN 933 8.8 zn.		D933.066	12
6	Matica M12-8 samoist. DIN980	Sicherungsmutter M12-8	D980.004	4
5	Podlozka A13 DIN125A zn.	Scheibe A13 DIN125A zn.	D125.013	8
4	Skrutka M12x70-8.8	Sechskantschraube M12x70-8.8	D931.017	4
3	Kryt vozika zvar. lak.	Abdeckung geschw. lack.	710850.001	2
2	Kryt stredný kpL	Abdeckung kpL	710860.001	1
1	Konzola krytu stredzvar. lak.	Konsole geschw. lack.	710830.001	2

CAD-Software: Solid-Edge
Wärmebehandlung
Oberflächenbehandlung
Diese Maße werden bei der Abnahme besonders geprueft!
Gewicht: Fertig 100 kg
ISO-Methode
Gezeichnet: 23.08.2005 A. Administrator
Geprueft: Vi
P1 | 27.09.2019 | Vi
Index | Aend. Nr. | Datum | Name
Maßstab: 1:10
KNOTT GROUP BRAKE AND TRAILER TECHNOLOGY
Zeichng.Nr.: template_KGE
Artikel-Nr.: template_KGE
Benennung: Template Template 2D - KGE
710800.001
Blattformat: A2

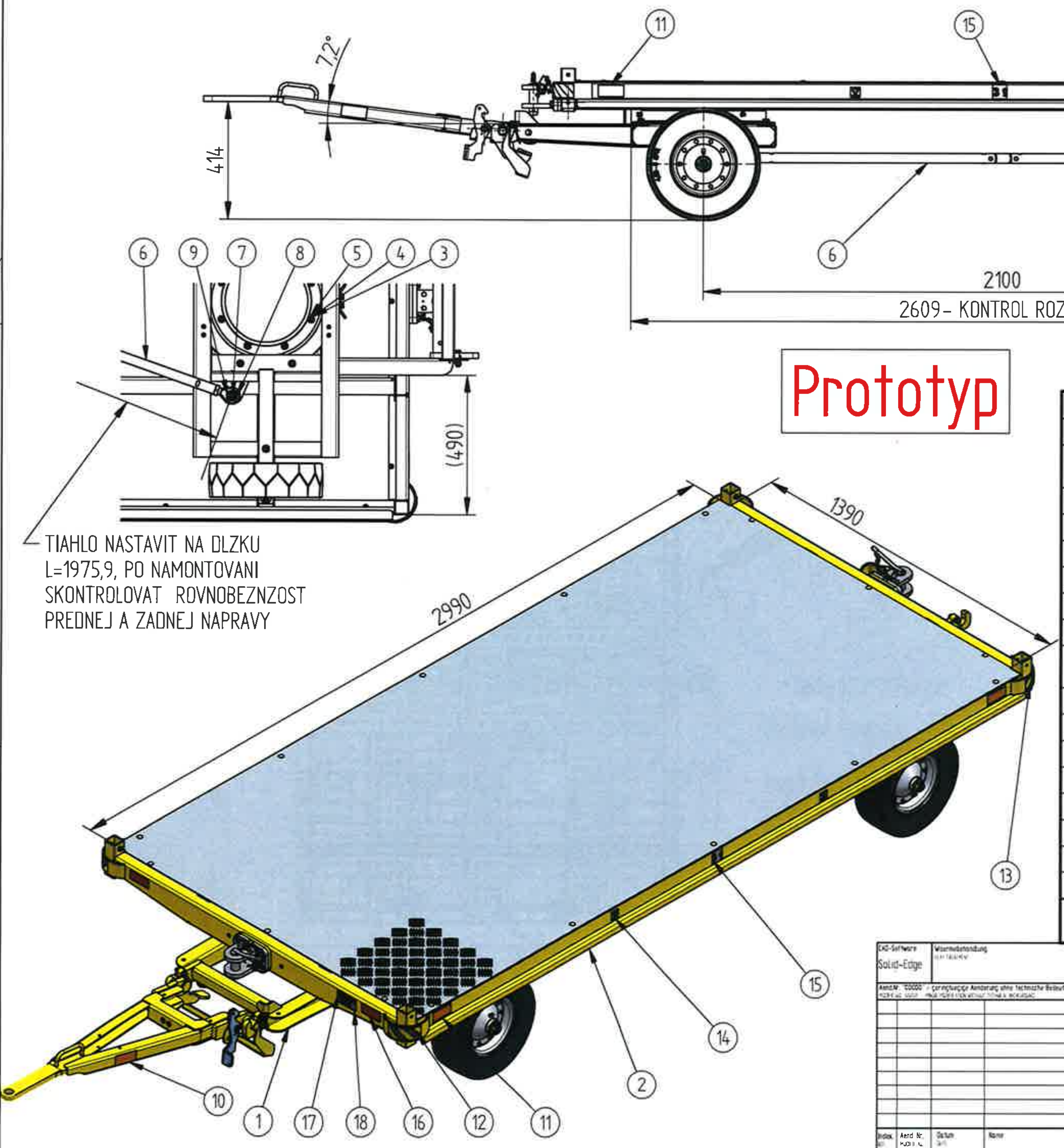

Prototyp

Item Number	Nazov – rozmer	Benennung	Artikel-Nr.	Quantity
18	Stítok typový VPP	Typenschild	713489.001	1
17	Nit 3x6 na upevnenie štítkov zn.	Niet 3x6 verz.	D1476.002	2
16	Nalepka samolep. cervená reflef 40x90	Aufkleber rot reflef 40x90	710364.001	4
15	Nalepka samolep. 3t	Aufkleber weiss 3t	710372.001	2
14	Nalepka samolep. opor.miesto	Aufkleber weiss Stuetzpunkt	710352.001	4
13	Nálepka samolep. zlto-cierna 50x120	Aufkleber gelb-schwarz 50x120	710355.002	2
12	Nálepka samolep. zlto-cierna 50x120	Aufkleber gelb-schwarz 50x120	710355.001	2
11	Nalepka samolep. zltá reflef 40x90	Aufkleber gelb reflef 40x90	710368.001	4
10	Oje odnimatelne kpl. ESB	Zugdeichsel abehmnb. kpl. ESB	714200.001	1
9	Matica M20-8 samoist. DIN980 zn.	Mutter M20-8 selbst. DIN980 verz.	D980.019	2
8	Podlozka 21 DIN125B zn.	Scheibe 21 DIN125B verz.	D125.029	2
7	Cap D25 /M20	Gewindebolzen D25 /M20	703889.004	2
6	Tiahlo spojovacie kpl.	text	714193.001	1
5	Matica M12-8 samoist. DIN980	Sicherungsmutter M12-8	D980.004	16
4	Skrutka M12x35-8.8 zn.	Sechskantsraube M12x35-8.8 verz.	D933.037	16
3	Podlozka A13 DIN125A zn.	Scheibe A13 DIN125A zn.	D125.013	32
2	Ram privesu kpl. ESB	Rahmen kpl. ESB	714590.001	1
1	Ram prednej nápravy kpl. ESB	Rahmen kpl. ESB	713490.001	2

CAD-Software: Solid-Edge

Gezeichnet: 19.06.2019 — Viktorin

Geprüft: SJ

Maßstab: 1:10

KNOTT GROUP — BRAKE AND TRAILER TECHNOLOGY

Zchng.Nr.: 713480

Artikel-Nr.: 713480.001

Vozik plosinovy
Template
VPP , do 3 t

A2

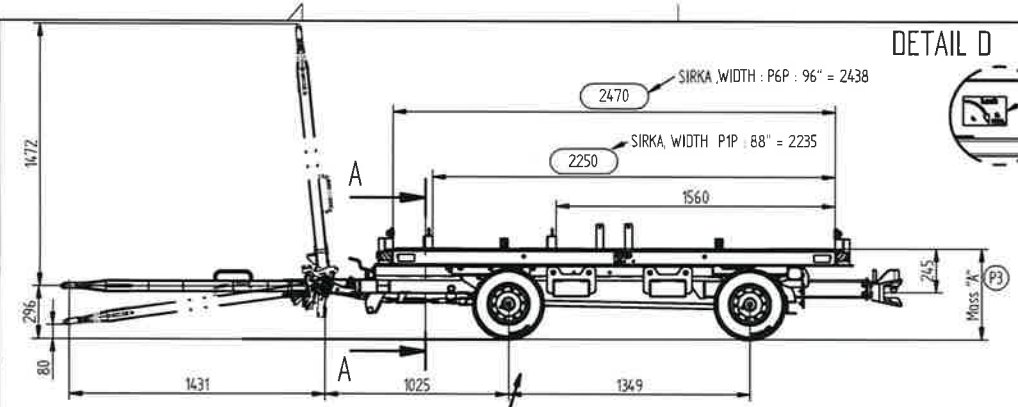

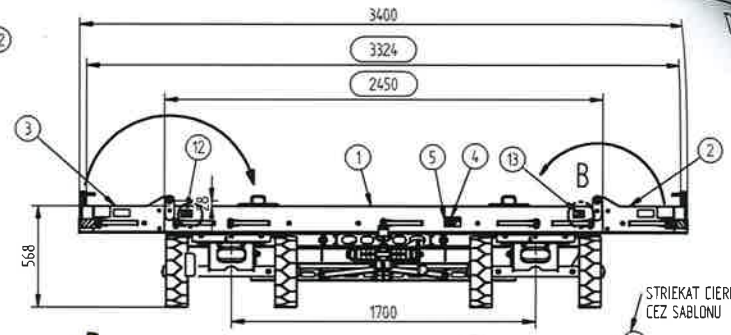

DETAIL D

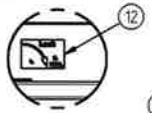

DETAIL C

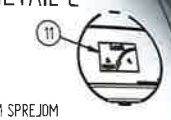

STRIEKAT CIERNYM SPREJOM CEZ SABLONU

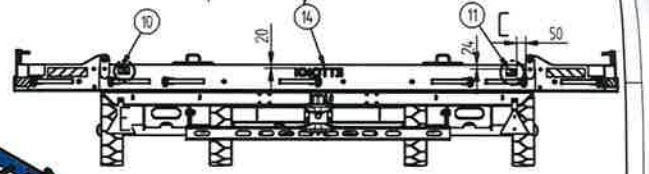

PROPOSAL DRAWING

360°

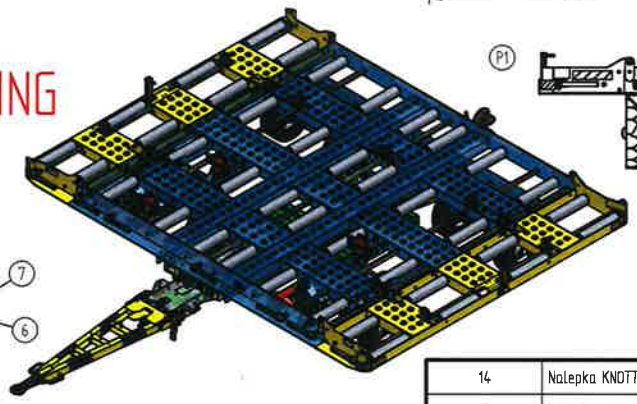

DETAIL E

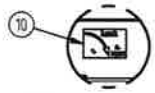

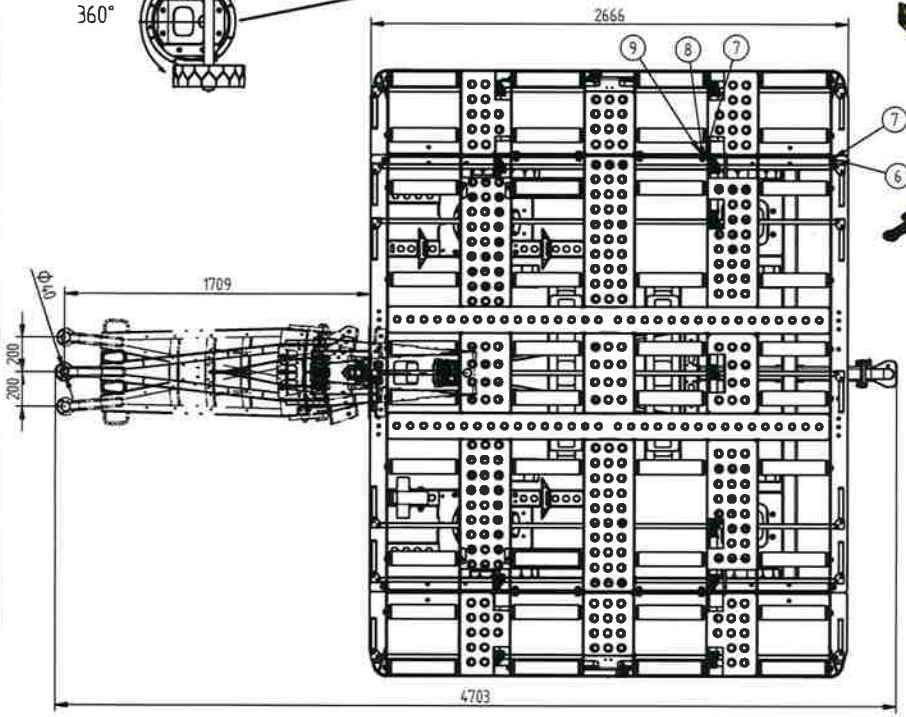

Dolly KCT 7000-01

Data of Chassis:

Load Capacity: 7000kg
Self- weight : 1180kg
Max. speed: up to 30km/h

Wheel: front 4,00-8
rear 4,00-8

Item Number	Nazov – rozmer	Benennung	Artikel-Nr.	Quantity
14	Nalepka KNOTT cierna	Aufkleber KNOTT schwarz	715A935.001	1
13	Nalepka samolep. navod pred L	Aufkleber weiss Anleit. L	710357.002	1
12	Nalepka samolep. navod L	Aufkleber weiss Anleit. R	710357.001	1
11	Nalepka samolep. navod zad. P	Aufkleber weiss Anleit. R	710360.002	1
10	Nalepka samolep. navod zad. L	Aufkleber weiss Anleit. L	710360.001	1
9	Skruka M16x40-8,8 D933 zn.	Schraube M16x40-8,8 D933 verz.	D933.062	8
8	Matica M16-8 samoist.DIN980 zn.	Mutter M16-8 selbst.DIN980V verzn.	D980.006	12
7	Podlozka 17 DIN125A zn.	Scheibe 17 DIN125A verz.	D125.027	20
6	Skrutka M16x40 D7991 zn.	Schraube M16x40 D7991 verz	D7991.M16x40	4
5	Nit na upevn. stitkov	Niet	D1476.002	2
4	Stitok typový vypisany D7-2	Typenschild	718969.001	1
3	Ran horny otacny kpl.	Obenrahmen kpl.	718902.002	1
2	Ran horny otacny kpl.	Obenrahmen kpl.	718902.001	1
1	Podvozok D7V ciastc. zmont.		718901.001	1

A–A

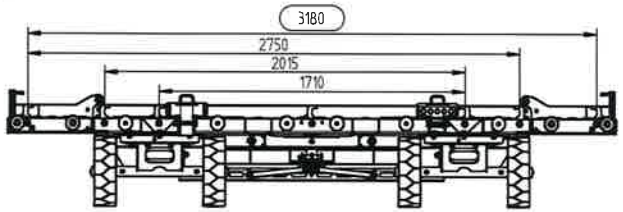

Klzné plochy namazať mazivom SPHEROL EPL 2 - 10g
die Gleitfläche schmieren mit SPHEROL EPL 2 - 10g

718900.003	KCT7000-13	550
718900.002	KCT7000-06	509
718900.001	KCT7000-01	509
Artikel-Nr.	Typ	Mass "A"

Änderungsindex	Änderungsnr.	Datum	Name
P3		11.12.2024	Steinhubl
P2		27.10.2020	Viktorin
P1		13.02.2020	Viktorin

CAD-Software: SolidEdge

Diese Maße werden bei der Abnahme besonders geprueft!

ISO-Methode

0.04	Gezeichnet	Geprueft
Datum	05.06.2019	
Name	Viktorin	SJ

Massstab 1:20

KNOTT GROUP BRAKE AND TRAILER TECHNOLOGY

Werkstoff

Zeichn.Nr. 718900

Artikel-Nr. SEE TABLE

Angaenger
Dolly
Prives kontajnerovy 7000kg kpl.

Blatt 1 / Blatt 3

A2

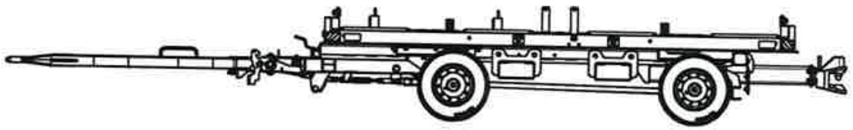

PROPOSAL DRAWING

F

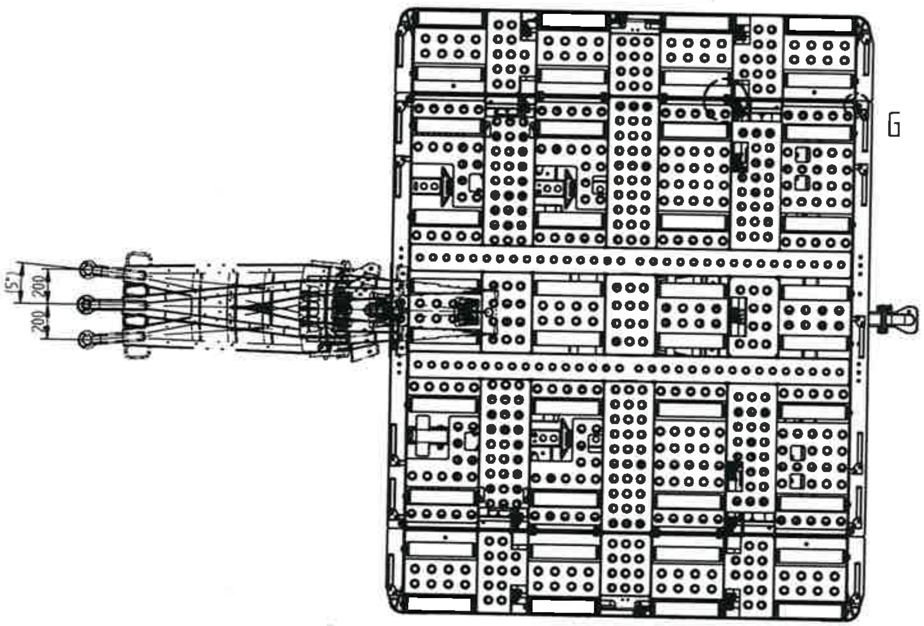

G

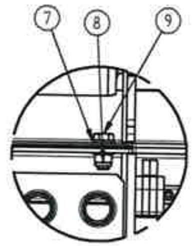

DETAIL F

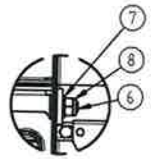

DETAIL G

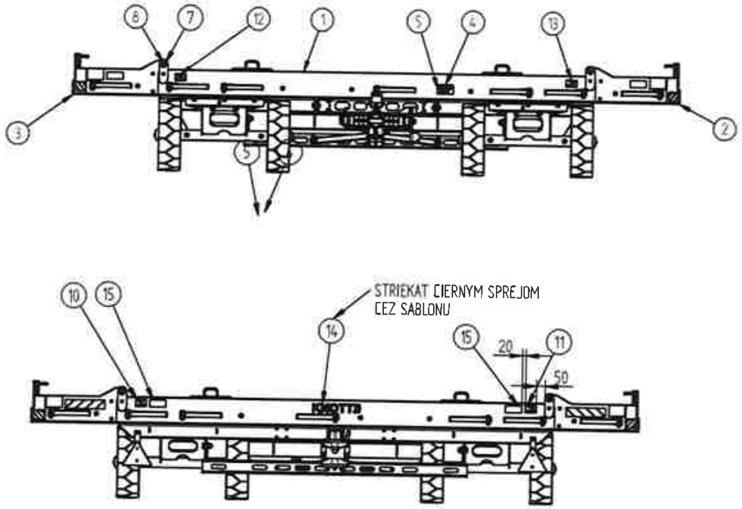

(P1) (P2)

ALL DIMENSION AS ON THE SHEET NR.1

Dolly KCT 7000-06 (P2)

Data of Chassis:

Load Capacity: 7000kg
Self- weight : 1230kg
Max. speed: up to 30km/h

Wheel: front 4,00-8
rear 4,00-8

Item Number	Nazov - rozmer	Benennung	Artikel-Nr.	Quantity
15	Nalepka samolep. cervená reflef 40x90	Aufkleber rot reflef 40x90	710364.001	2
14	Nalepka KNOTT cierna	Aufkleber KNOTT schwarz	715A935.001	1
13	Nalepka samolep. navod pred L	Aufkleber weiss Anleit. L	710357.002	1
12	Nalepka samolep. navod L	Aufkleber weiss Anleit. R	710357.001	1
11	Nalepka samolep. navod zad. P	Aufkleber weiss Anleit. R	710360.002	1
10	Nalepka samolep. navod zad. L	Aufkleber weiss Anleit. L	710360.001	1
9	Skruka M16x40-8,8 D933 zn.	Schraube M16x40-8,8 D933 verz.	D933.062	8
8	Matica M16-8 samoist.DIN980 zn.	Mutter M16-8 selbst.DIN980V verzn.	D980.006	12
7	Podlozka 17 DIN125A zn.	Scheibe 17 DIN125A verz.	D125.027	20
6	Skrutka M16x40 D7991 zn.	Schraube M16x40 D7991 verz	D7991.M16x40	4
5	Nit na upevn. stitkov	Niet	D1476.002	2
4	Stítok typový vypisany D7-2	Typenschild	718969.001	1
3	Ran horny otocny kpl. Derv. biele nalep.	Obenrahmen kpl. RW Aufkl.	718902.004	1
2	Ran horny otocny kpl.	Obenrahmen kpl.	718902.001	1
1	Podvozok D7V ciastc. zmont.		718901.001	1

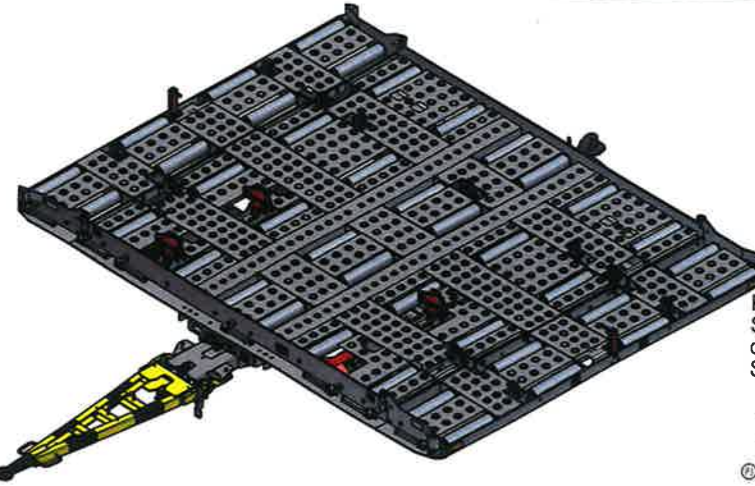

Klzné plochy namazať mazivom SPHEROL EPL 2 - 10g
die Gleitfläche schmieren mit SPHEROL EPL 2 - 10g

	Artikel-Nr.	Typ	Mass "A"
(P3)	718900.003	KCT7000-13	550
(P2)	718900.002	KCT7000-06	509
(P1)	718900.001	KCT7000-01	509

Index	Datum	Name
(P3)	11.12.2024	Steinhubl
(P2)	27.10.2020	Viktorin
(P1)	13.02.2020	Viktorin

CAD-Software: Solid-Edge

ISO-Methode: 0.04

Datum: 05.06.2019 — Name: Viktorin — Geprüft: SJ

Zchng.Nr.: 718900 — Artikel-Nr.: SEE TABLE (P2)

KNOTT GROUP — BRAKE AND TRAILER TECHNOLOGY

Anhaenger
Dolly
Prives kontajnerovy 7000kg kpl.

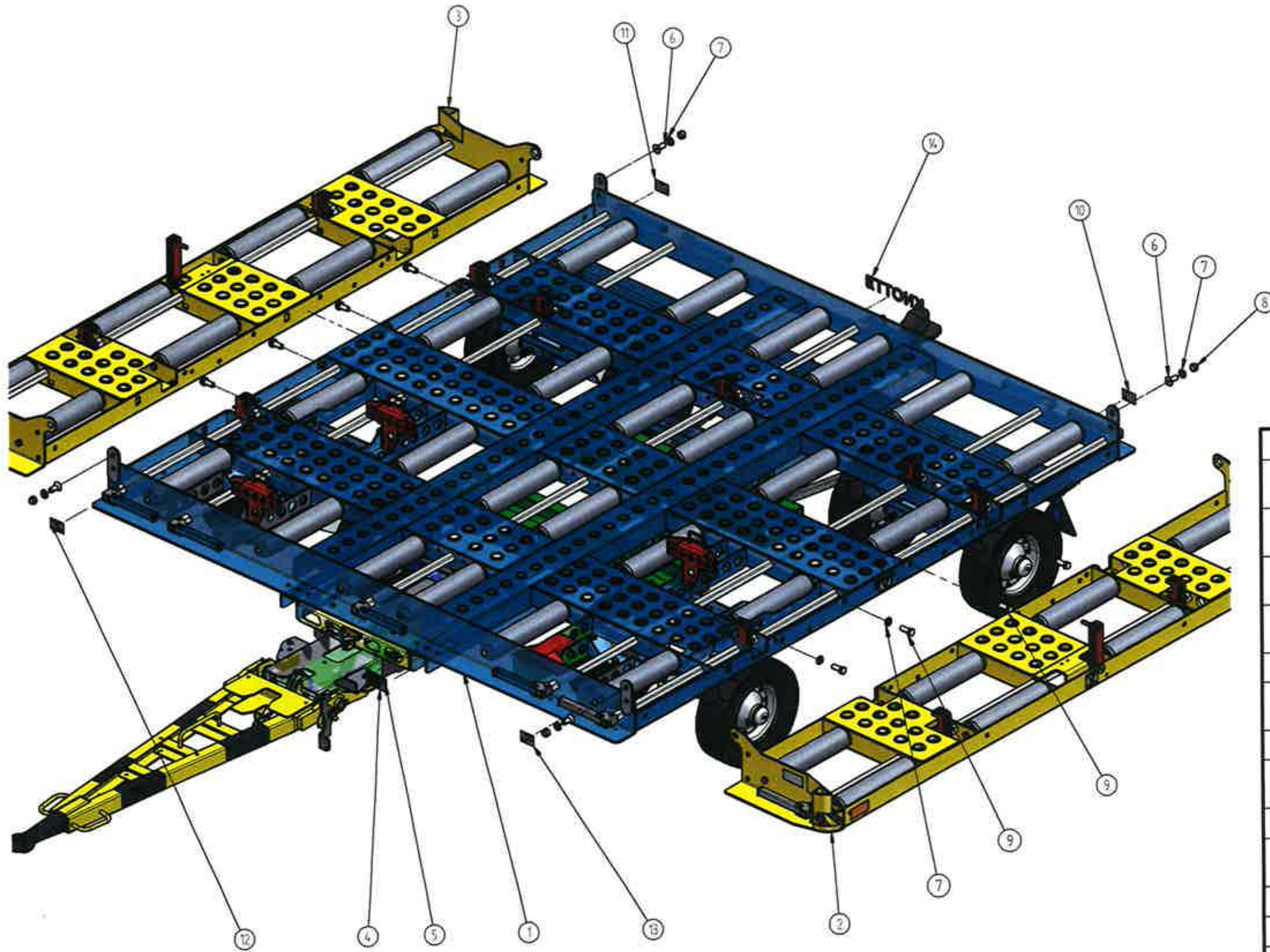

Item Number	Nazov - rozmer	Benennung	Artikel-Nr.	Quantity
14	Nalepka KNOTT cierna	Aufkleber KNOTT schwarz	715A935.001	1
13	Nalepka samolep. navod pred L	Aufkleber weiss Anleit. L	710357.002	1
12	Nalepka samolep. navod L	Aufkleber weiss Anleit. R	710357.001	1
11	Nalepka samolep. navod zad. P	Aufkleber weiss Anleit. R	710360.002	1
10	Nalepka samolep. navod zad. L	Aufkleber weiss Anleit. L	710360.001	1
9	Skruka M16x40-8,8 zn.	Schraube M16x40-8,8 verz.	0933.062	8
8	Matica M16-8 samoist.DIN980 zn.	Mutter M16-8 selbst.DIN980V verzn.	0980.006	12
7	Podlozka 17 DIN125A zn.	Scheibe 17 DIN125A verz.	0125.027	20
6	Skrutka M16x40 D7991 zn.	Schraube M16x40 D7991 verz	D7991.M16x40	4
5				2
4	Stitok typový vypisany D7-2	Typenschild	718969.001	1
3	Ran horny otocny kpl.	Obenrahmen kpl.	718902.002	1
2	Ran horny otocny kpl.	Obenrahmen kpl.	718902.001	1
1	Podvozok D7V ciastc. zmont.		718901.001	1

CAD-Software: Solid-Edge

Index	Aend. Nr.	Datum	Name
	P3	11.12.2024	Steinhubl
	P2	27.10.2020	Viktorin
	P1	13.02.2020	Viktorin

Gezeichnet: 05.06.2019 Viktorin — Geprueft: SJ

Massstab: 0.04

Zchng.Nr.: 718900

Artikel-Nr.: SEE TABLE

Blatt 3 von 3

Blattformat A2

KNOTT GROUP — BRAKE AND TRAILER TECHNOLOGY

Anhaenger
Dolly
Prives kontajnerovy 7000kg kpl.